J599A8系列光纤连接器

概述

- 符合GJB599B(MIL-DTL-38999)Ⅲ系列接口
- 外壳体可选用不同材料及镀层适应不同环境要求
- 性能符合ARINC801标准
- 三头螺纹快速连接，并带有防松脱机构
- 带有导向柱提高对准精度
- 采用标准Φ1.25mm中性光纤接触件
- 采用可拆卸套筒保持部件，便于清洁维护
- 继承了J599系列光纤连接器的优点，且具有更优的耐振动、冲击性能，更优的光学性能。

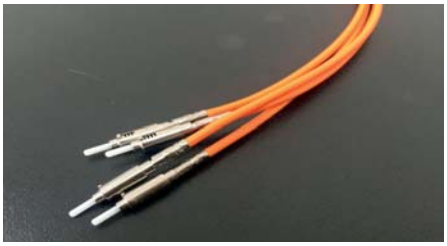

适用范围

本产品可广泛应用于航天、航空、兵器、舰船、通讯等行业的设备之间光信号连接。

使用环境条件

工作温度：-55℃～85℃
振　　动：功率频谱密度0.4g^2/Hz，加速度均方根值23.1G
冲　　击：2940m/s^2，持续时间3ms
盐　　雾：500h（不锈钢壳体），48h（铝合金壳体）

主要技术性能

插入损耗：≤0.6dB
回波损耗：≥40dB（单模），≥20dB（多模）
机械寿命：500次
抗拉力：≥720N（直径5mm及以上多芯光缆）

执行标准

J599A8系列光纤连接器执行企军标：Q/Jc20779-2020

型号命名

产品系列号	J599A8/	26	F	C	04	A1	N
壳体类型	26—插头,20—方形法兰插座,24—螺母安装插座						
镀层类型	F—铝合金化学镀镍,K—不锈钢钝化						
壳体代码	B C D E F G H J						
壳体号	11 13 15 17 19 21 23 25						
接点型谱排列代号详见“型谱排列”图							
接触件类别	A1—光纤插针(用于插座),B1—光纤插孔(用于插头),C1—转接插座用穿墙光纤插针						
键位	N—正常键位,A、B、C、D、E—变键位						

注：（1）标记示例中仅针对光纤插头及插座选型，默认情况下带金属防尘盖，不带尾部附件和接触件；
（2）产品主要以光缆组件形式订货，尾部附件随光缆组件订货。

标记示例

型号示例：J599A8/26FC04B1N
表示J599A8系列铝合金化学镀镍壳体13号壳体04型谱接触件为插孔的插头，键位为N。
型号示例：J599A8/20FC04A1N
表示J599A8系列铝合金化学镀镍壳体13号壳体04型谱接触件为插针的插座，键位为N。

型谱排列（插座端插合界面）

壳体号 11 (B)	02 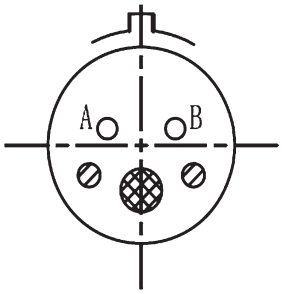	壳体号 19 (F)	12 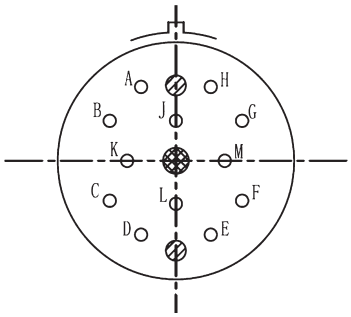
13 (C)	04 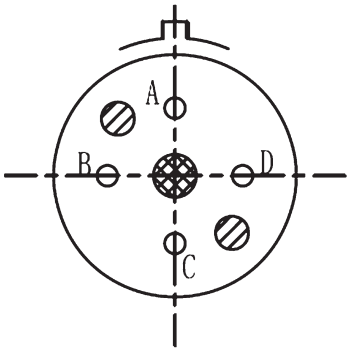	21 (G)	16 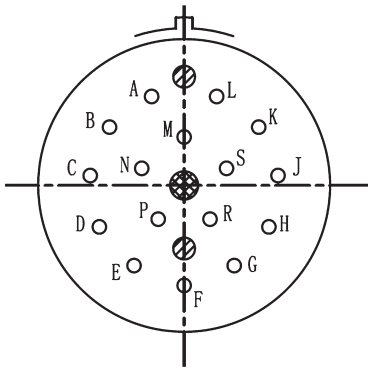
15 (D)	06 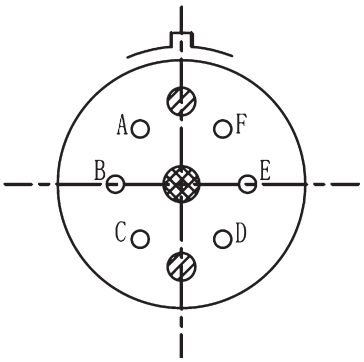	23 (H)	24 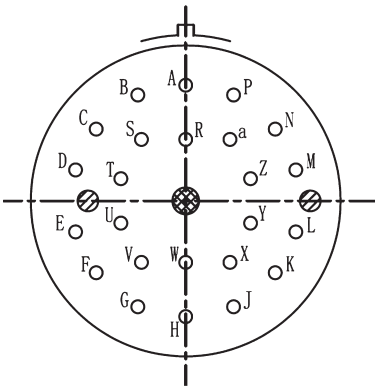
17 (E)	08 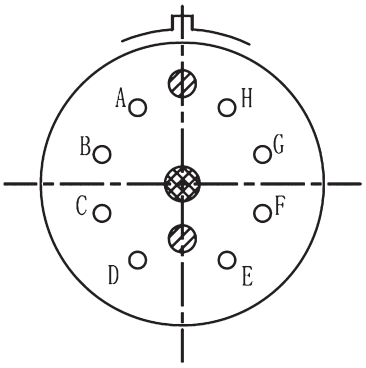	25 (J)	32 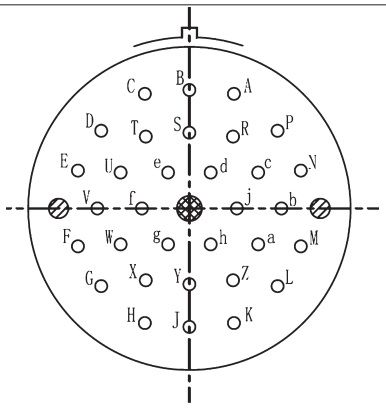

注：○代表接触件；⊘代表导向销；⊗代表安装螺钉

外形尺寸

插头

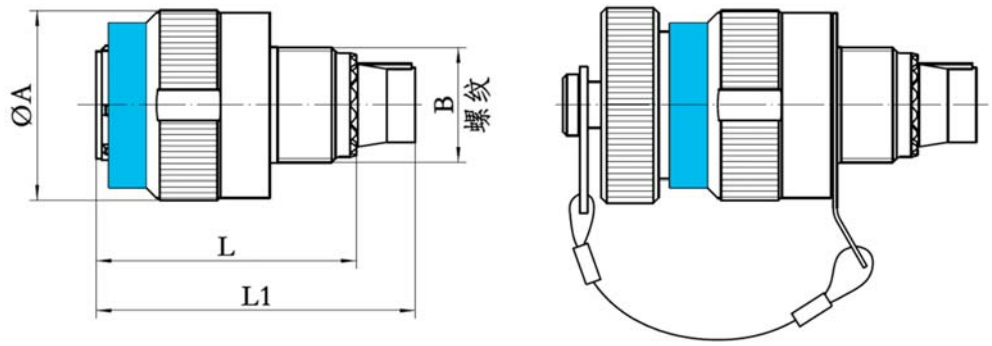

插头外形图

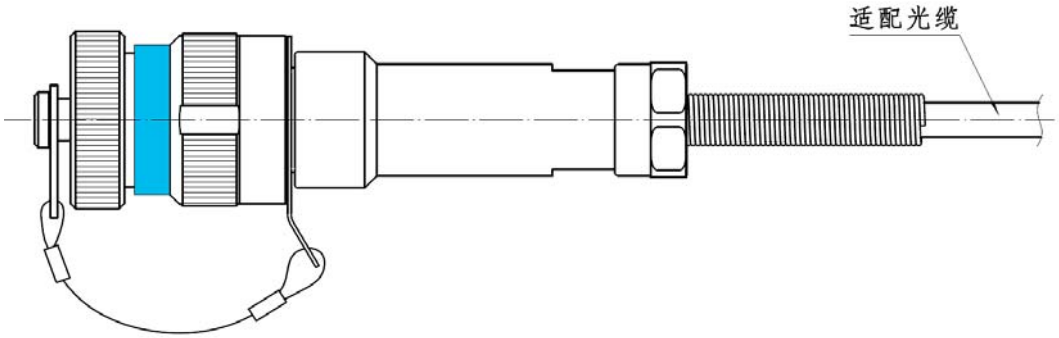

插头外形图（带直式尾部附件）

壳体		Amax	B	Lmax	L1max	带直式尾罩最大长度
11	B	25.0	M15×1—6g	32	42	83
13	C	29.4	M18×1—6g	32	42	83
15	D	32.4	M22×1—6g	32	42	94
17	E	35.7	M25×1—6g	32	42	111
19	F	38.5	M28×1—6g	32	42	128
21	G	41.7	M31×1—6g	32	42	146
23	H	44.9	M34×1—6g	32	42	160
25	J	48.0	M37×1—6g	32	42	172

方形法兰插座

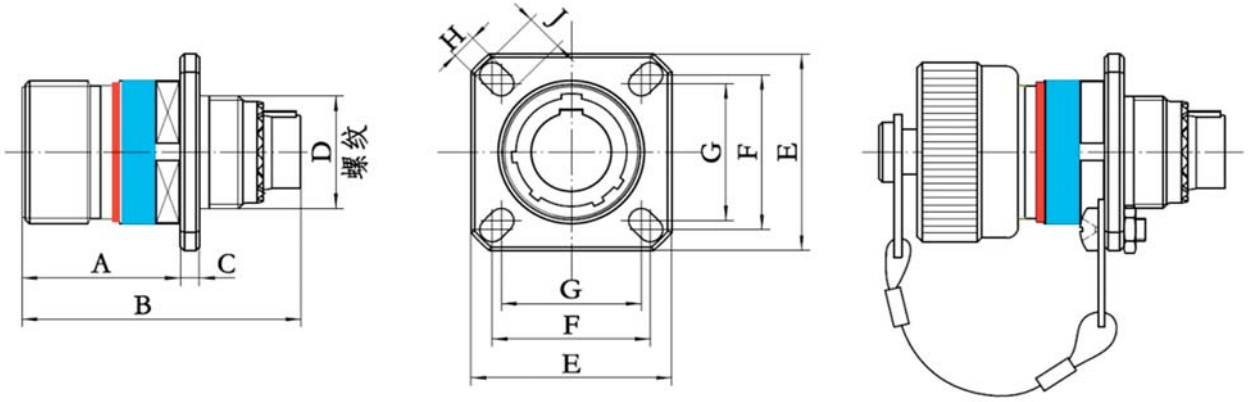

方形法兰插座外形图

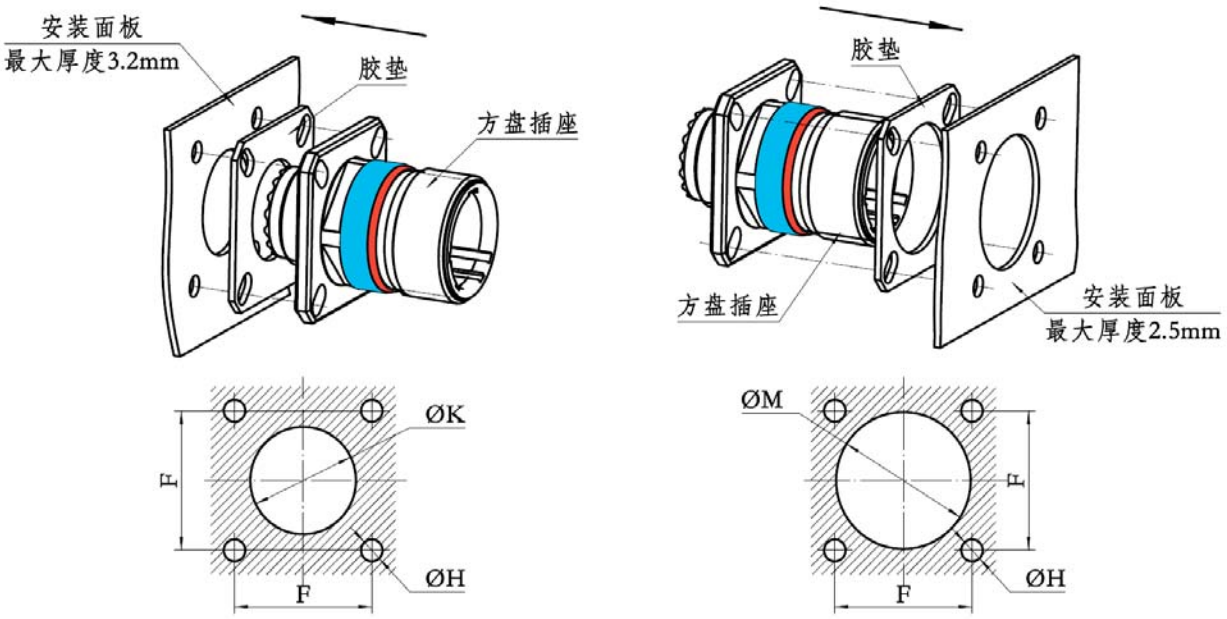

面板前安装　　面板后安装

方形法兰插座安装示意图及安装开孔尺寸

壳体		Amax	Bmax	Cmax	D	E±0.3	F	G	H±0.2	J±0.2	Kmin	Mmin
11	B	20.9	36.5	2.5	M15×1－6g	26.2	20.62	18.26	3.25	4.93	15.88	20.22
13	C	20.9	36.5	2.5	M18×1－6g	28.6	23.01	20.62	3.25	4.93	19.05	23.42
15	D	20.9	36.5	2.5	M22×1－6g	31.0	24.61	23.01	3.25	4.93	23.01	26.59
17	E	20.9	36.5	2.5	M25×1－6g	33.3	26.97	24.61	3.25	4.93	25.81	30.96
19	F	20.9	36.5	2.5	M28×1－6g	36.5	29.36	26.97	3.25	4.93	28.98	32.94
21	G	20.1	36.5	3.2	M31×1－6g	39.7	31.75	29.36	3.25	4.93	32.16	36.12
23	H	20.1	36.5	3.2	M34×1－6g	42.9	34.93	31.75	3.91	6.15	34.93	39.29
25	J	20.1	36.5	3.2	M37×1－6g	46.0	38.10	34.93	3.91	6.15	37.69	42.47

螺母安装插座

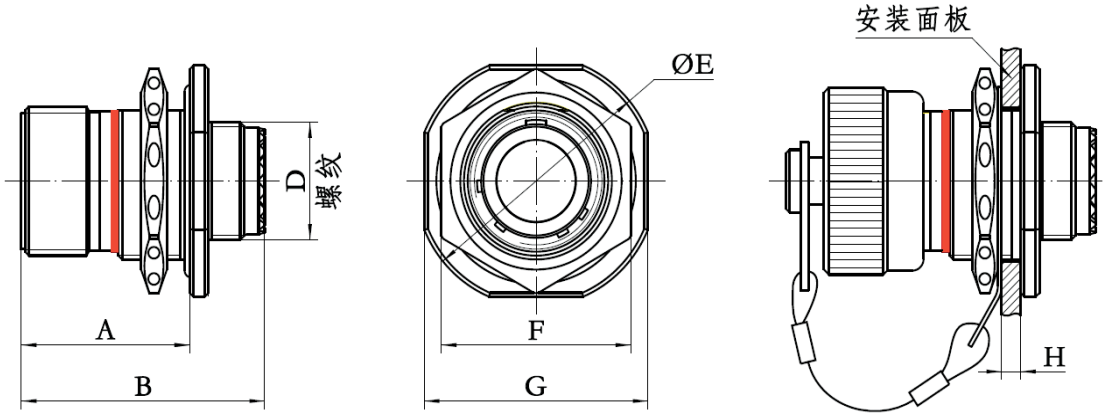

螺母安装插座外形图

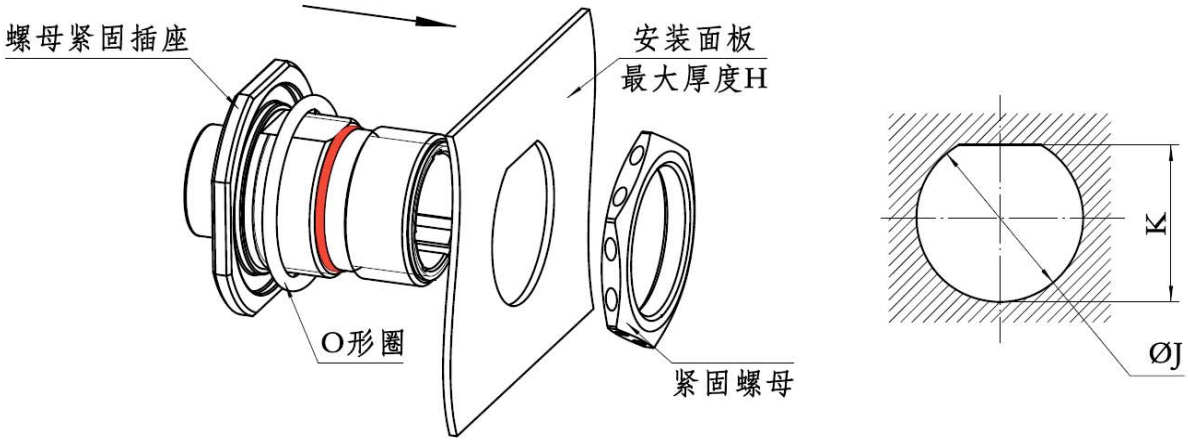

螺母安装插座安装示意及面板开孔尺寸

壳体		Amax	Bmax	D	Emax	Fmax	G±0.4	Hmax	$J^{+0.25}_{0}$	$K^{0}_{-0.25}$
11	B	22.6	37.5	M15×1－6g	35.2	27.0	31.8	3.2	20.96	19.59
13	C	22.6	37.5	M18×1－6g	38.4	32.0	34.9	3.2	25.65	24.26
15	D	22.6	37.5	M22×1－6g	41.6	36.0	38.1	3.2	28.83	27.56
17	E	22.6	37.5	M25×1－6g	44.8	37.0	41.3	3.2	32.01	30.73
19	F	22.6	37.5	M28×1－6g	49.5	41.0	46.0	3.2	35.18	33.91
21	G	22.6	37.5	M31×1－6g	52.7	46.0	49.2	3.2	38.35	37.08
23	H	22.6	37.5	M34×1－6g	55.9	50.0	52.4	3.2	41.53	40.26
25	J	22.6	37.5	M37×1－6g	59.0	51.23	55.6	3.2	44.70	43.43

方形法兰转接插座

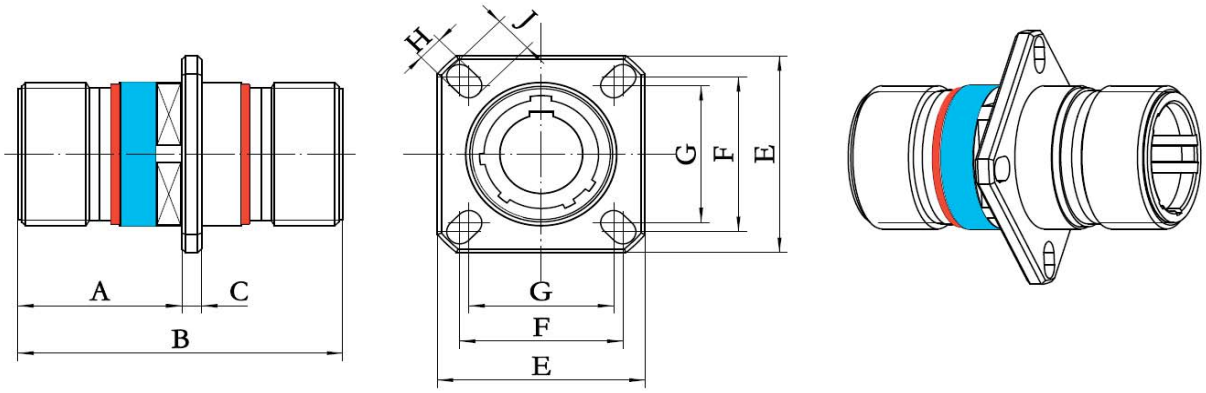

方形法兰转接插座外形图

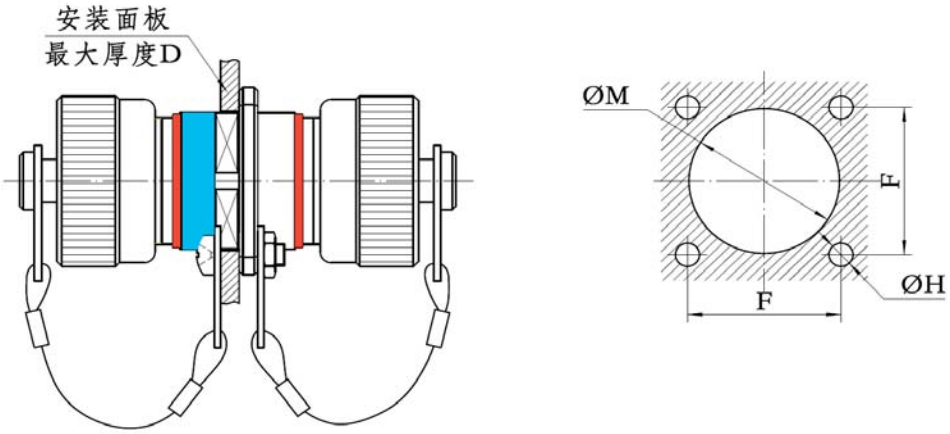

方形法兰转接插座安装示意及面板开孔尺寸

壳体		Amax	Bmax	Cmax	Dmax	E±0.3	F	G	H±0.2	J±0.2	Mmin
11	B	22.0	51	2.5	2.5	26.2	20.62	18.26	3.25	4.93	20.22
13	C	22.0	51	2.5	2.5	28.6	23.01	20.62	3.25	4.93	23.42
15	D	22.0	51	2.5	2.5	31.0	24.61	23.01	3.25	4.93	26.59
17	E	22.0	51	2.5	2.5	33.3	26.97	24.61	3.25	4.93	30.96
19	F	22.0	51	2.5	2.5	36.5	29.36	26.97	3.25	4.93	32.94
21	G	22.0	51	3.2	2.5	39.7	31.75	29.36	3.25	4.93	36.12
23	H	22.0	51	3.2	2.5	42.9	34.93	31.75	3.91	6.15	39.29
25	J	22.0	51	3.2	2.5	46.0	38.10	34.93	3.91	6.15	42.47

订货指南

J599A8系列光纤连接器有多种订货形式，其中主要以光缆组件形式订货，各种形式订货指南如下。

1、J599A8光缆组件		
A型	组件两端分别为J599A8光纤插头或插座(带尾部附件),采用多芯室内外光缆	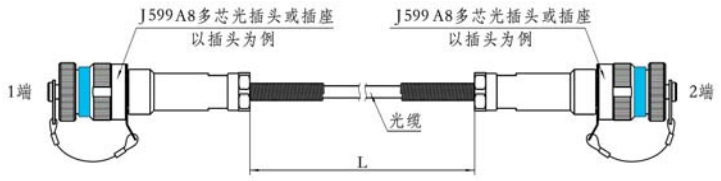
B型	组件1端为J599A8光纤插头或插座(带尾部附件),2端为光纤活动插头,采用多芯光缆+分支器形式	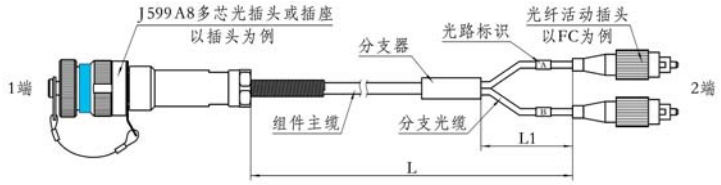
C型	组件1端为J599A8光纤插头或插座(不带尾部附件),2端为光纤活动插头,采用室内单芯光缆,无集束处理	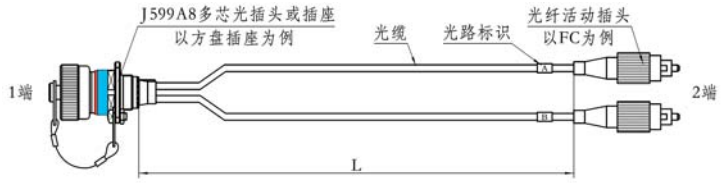
D型	组件1端为J599A8光纤插头或插座(不带尾部附件),2端为光纤活动插头,采用室内单芯光缆+锦纶丝套集束处理	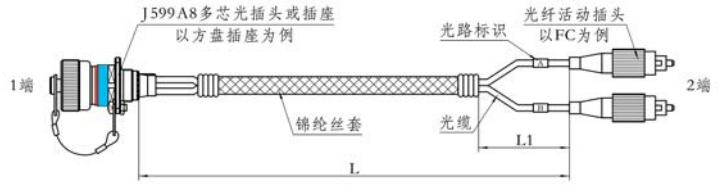
E型	组件1端为J599A8光纤插头或插座(带尾部附件),2端为光纤活动插头,采用室内单芯光缆+波纹管集束处理	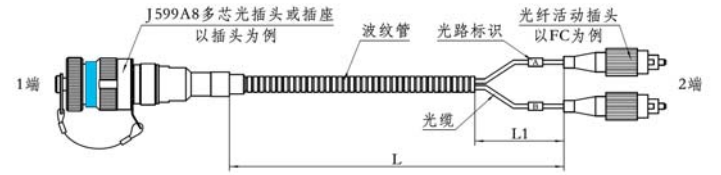
F型	组件两端分别为J599A8光纤插头或插座(带尾部附件),采用室内单芯光缆+波纹管集束处理	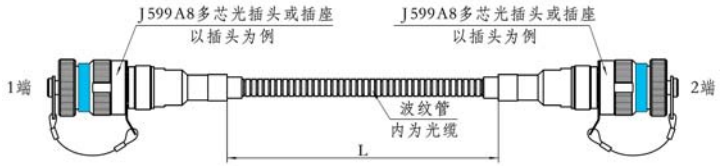
2、J599A8系列光纤连接器方形法兰转接插座		
J599A8系列光纤连接器方形法兰转接插座单独订货。		
3、J599A8系列光纤连接器插头、插座		
J599A8系列光纤连接器插头、插座可以单独订货,但其配套接触件和条线需要另行订货。		
4、J599A8系列光纤接触件跳线		
J599A8系列光纤接触件跳线单独订货。		

光缆组件订货形式

A 型光缆组件

主要特征

组件两端分别为J599A8光纤插头或插座，两端连接器均带尾部附件，采用多芯室内或室外多芯光缆。

外形图

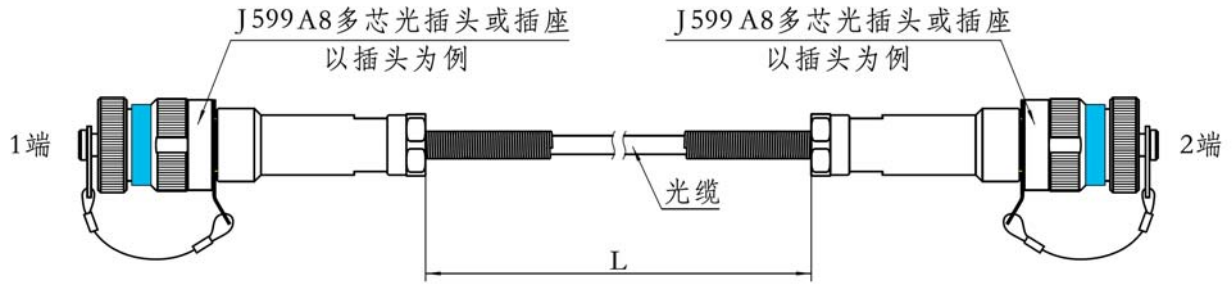

订货型号

1端插头型号：	J599A8/26FC04B1N	— J599A8/26FC04B1N	—C5*4	—S	L	+SFJ 04A
2端插头型号						
光缆特征：光缆直径Φ5mm，4芯						
光缆传输模式 ：S—单模；M—多模62.5/125；MI—多模50/125；MIV—多模OM3，50/125						
光缆长度：单位m						
光缆收放线架无收放线架时该项省略						

订货信息

型号示例：J599A8/26FC04B1N–J599A8/26FC04B1N–C5*4–S100

表示光缆两端均为J599A8/26FC04B1N插头，采用外径Φ5mm四芯光缆，光缆组件总长度为100米，采用单模光纤。

B 型光缆组件

主要特征

组件1端为J599A8光纤插头或插座（带尾部附件），2端为光纤活动插头，主缆为多芯光缆，采用分支器，分支光缆通常为Φ2mm或Φ3mm单芯室内光缆。

外形图

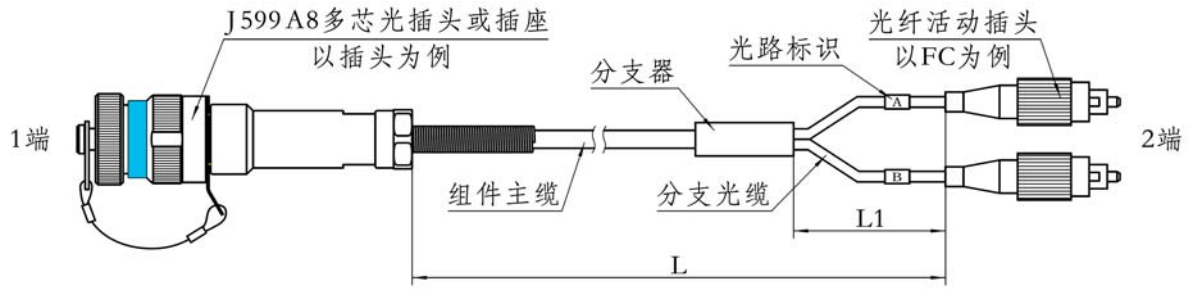

订货型号

1端插头型号	J599A8/26FC04B1N	—4FC	—C5*4	—C2	—S	L/L1	+SFJ 04A
2端标准活动插头数量:4—插头数量							
2端标准活动插头类型:							
FC—FC/PC插头	AFC—FC/APC插头(仅单模选用)						
SC—SC/PC插头	ASC—SC/APC插头(仅单模选用)						
LC—LC/PC插头	ALC—LC/APC插头(仅单模选用)						
ST—ST/PC插头							
光缆特征:光缆直径Φ5mm,4芯							
分支缆直径:Φ2mm							
光缆传输模式:S—单模; M—多模62.5/125; MI—多模50/125; MIV—多模OM3,50/125							
光缆长度/分支缆长度:单位m							
光缆收放线架无收放线架时该项省略							

订货信息

型号示例：J599A8/26FC04B1N-4FC-C5*4-C2-S30/0.3

表示J599A8/26FC04B1N插头，另外一端为4个FC活动连接器插头，采用Φ5mm四芯光缆，光缆组件总长度为30米，分支缆外径为Φ2mm，长度为0.3米，采用单模光纤。

C型光缆组件

主要特征

组件1端为J599A8光纤插头或插座（不带尾部附件），2端为光纤活动插头，光缆为室内单芯光缆，光缆无集束处理。

外形图

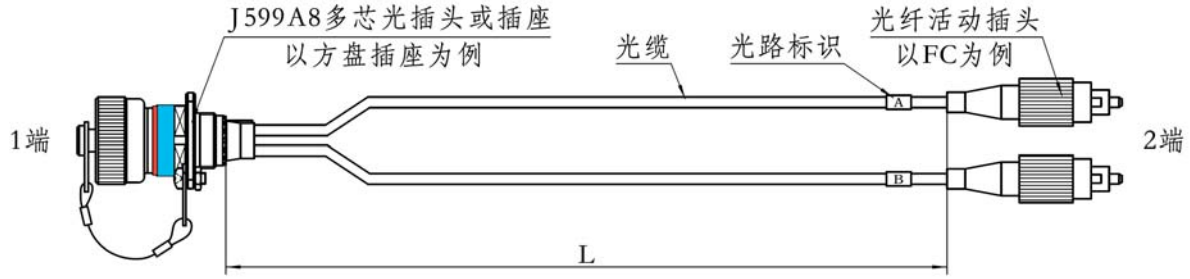

订货型号

1端插头型号	J599A8/26FC04B1N	—4FC	—S	L
2端标准活动插头数量:4—插头数量				
2端标准活动插头类型:				
FC—FC/PC插头	AFC—FC/APC插头(仅单模选用)			
SC—SC/PC插头	ASC—SC/APC插头(仅单模选用)			
LC—LC/PC插头	ALC—LC/APC插头(仅单模选用)			
ST—ST/PC插头				
光缆传输模式:S—单模; M—多模62.5/125; MI—多模50/125; MIV—多模OM3,50/125				
光缆长度:单位m				

订货信息

型号示例：J599A8/26FC04B1N-4FC-S30

表示J599A8/26FC04B1N插头，另外一端为4个FC活动连接器插头，光缆组件总长度为30米，采用单模光纤。

D型光缆组件

主要特征

组件1端为J599A8光纤插头或插座（不带尾部附件），2端为光纤活动插头，光缆为室内单芯光缆，采用锦纶丝套集束处理。

外形图

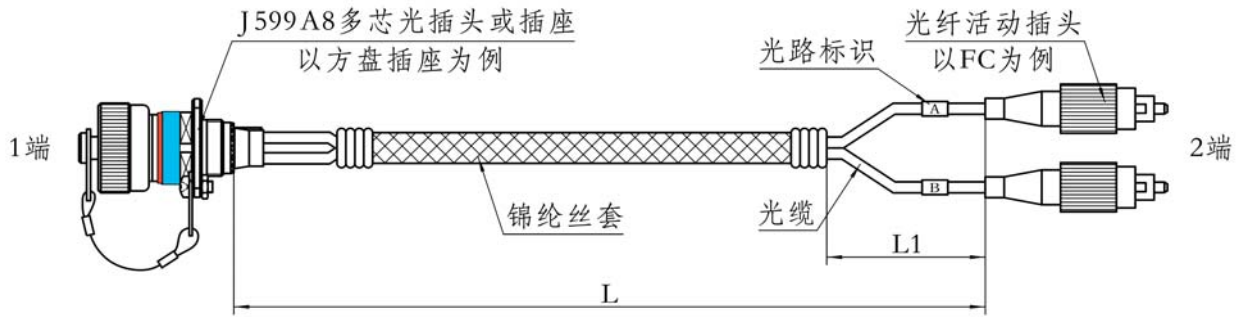

订货型号

1端插头型号	J599A8/26FC04B1N	—4FC	—S	L/L1	—D
2端标准活动插头数量:4—插头数量					
2端标准活动插头类型:					
FC—FC/PC插头	AFC—FC/APC插头(仅单模选用)				
SC—SC/PC插头	ASC—SC/APC插头(仅单模选用)				
LC—LC/PC插头	ALC—LC/APC插头(仅单模选用)				
ST—ST/PC插头					
光缆传输模式:S—单模；M—多模62.5/125；MI—多模50/125；MIV—多模OM3,50/125					
光缆长度/分支缆长度:单位m					
辅助区分类别:D型光缆组件					

订货信息

型号示例：J599A8/26FC04B1N-4FC-S30/0.5-D

表示J599A8/26FC04B1N插头，另外一端为4个FC活动连接器插头，光缆组件总长度为30米，分支缆长度为0.5米，采用锦纶丝套集束处理，采用单模光纤。

E型光缆组件

主要特征

组件1端为J599A8光纤插头或插座（带尾部附件），2端为光纤活动插头，光缆为室内单芯光缆，采用波纹管集束处理。

外形图

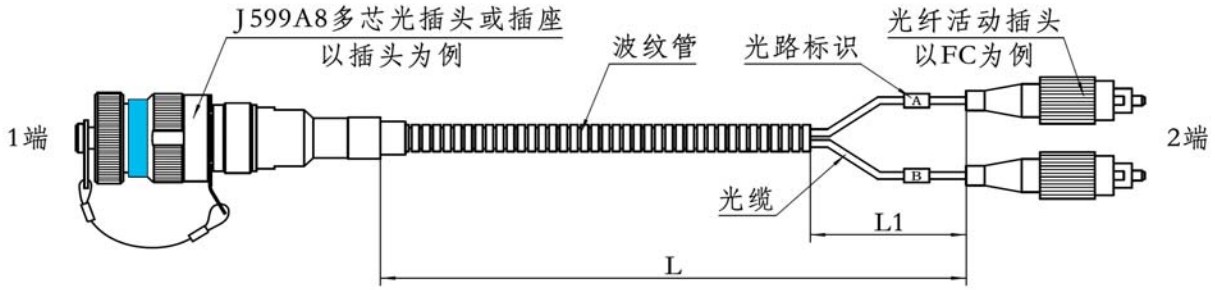

订货型号

1端插头型号	J599A8/26FC04B1N	—4FC	—S	L/L1	—E
2端标准活动插头数量:4—插头数量					
2端标准活动插头类型:					
FC—FC/PC插头	AFC—FC/APC插头(仅单模选用)				
SC—SC/PC插头	ASC—SC/APC插头(仅单模选用)				
LC—LC/PC插头	ALC—LC/APC插头(仅单模选用)				
ST—ST/PC插头					
光缆传输模式:S—单模; M—多模62.5/125; MI—多模50/125; MIV—多模OM3,50/125					
光缆长度/分支缆长度:单位m					
辅助区分类别:E型光缆组件					

订货信息

型号示例：J599A8/26FC04B1N-4FC-S30/0.5-E

表示J599A8/26FC04B1N插头，带尾部附件，另外一端为4个FC活动连接器插头，光缆组件总长度为30米，分支缆长度为0.5米，采用波纹管集束处理，采用单模光纤。

F型光缆组件

主要特征

组件两端分别为J599A8光纤插头或插座，两端连接器均带尾部附件，光缆为室内单芯光缆，采用波纹管集束处理。

外形图

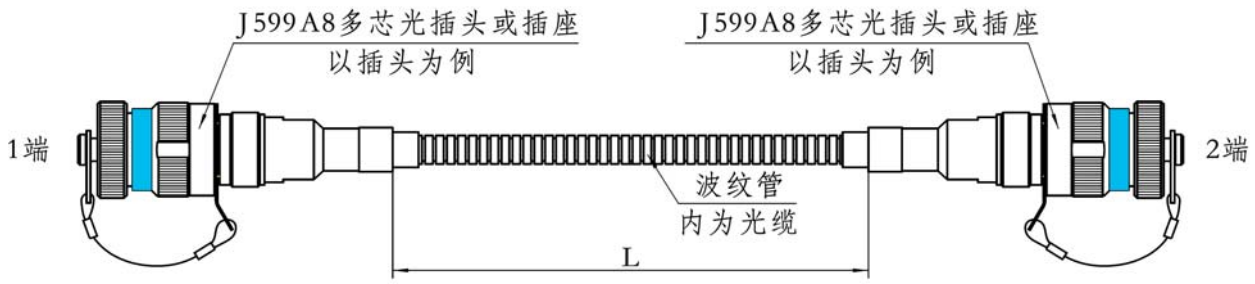

订货型号

1端插头型号： J599A8/26FC04B1N	— J599A8/26FC04B1N	—S	L	—F
2端插头型号				
光缆传输模式 :S—单模；M—多模62.5/125;MI—多模50/125				
光缆长度:单位m				
辅助区分类别:F型光缆组件				

订货信息

型号示例：J599A8/26FC04B1N–J599A8/26FC04B1N–S3–F

表示光缆两端均为J599A8/26FC04B1N插头，带尾部附件，光缆组件总长度为3米，采用波纹管集束处理，采用单模光纤。

J599A8系列光纤接触件跳线

外形图

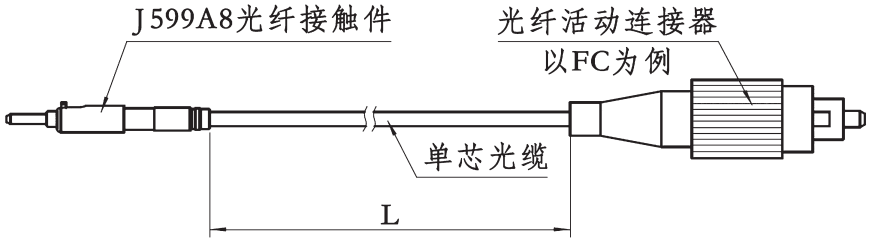

订货型号

1端型号： A8T A8T—J599A8光纤接触件,PC研磨 A8TA—J599A8光纤接触件,APC研磨	—FC	—S	2	—L0.5
2端标准活动插头类型： FC—FC/PC插头 AFC—FC/APC插头(仅单模选用) SC—SC/PC插头 ASC—SC/APC插头(仅单模选用) LC—LC/PC插头 ALC—LC/APC插头(仅单模选用) ST—ST/PC插头				
光缆传输模式:S—单模；M—多模62.5/125；MI—多模50/125；MIV—多模OM3,50/125				
光缆直径:2—φ2mm单芯光缆				
光缆长度:单位m				

订货信息

型号示例：A8T–FC–S2–L0.5

表示1端为A8T光纤接触件，2端为FC/PC插头，采用Φ2单模光缆，长度0.5米。